Nº	CAMPO	SOLICIT.	DOCTO./DATA	ALTERAÇÃO	DATA	APROV.
01	4A-6B-8B	Fornecedor	Verbal 06/04/2011	Nota adicionada e dia 37 H7 e dia 45 H7 adicionados	06/04/11	Fábio

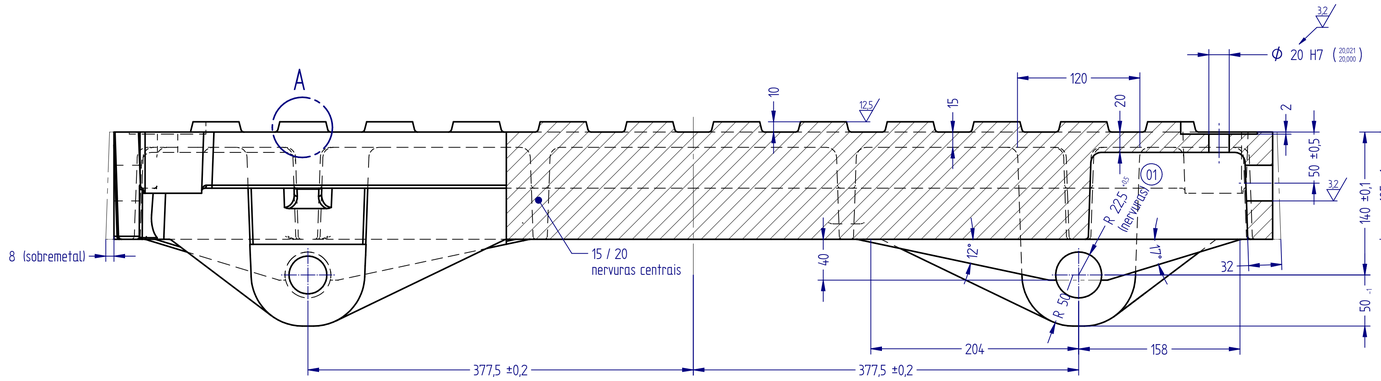

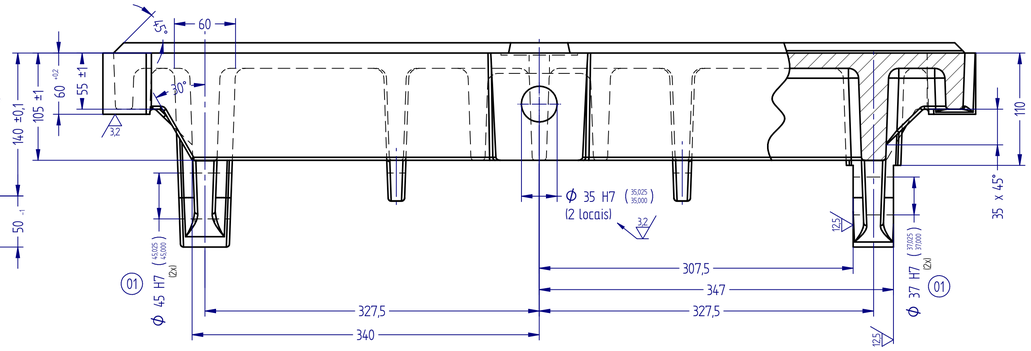

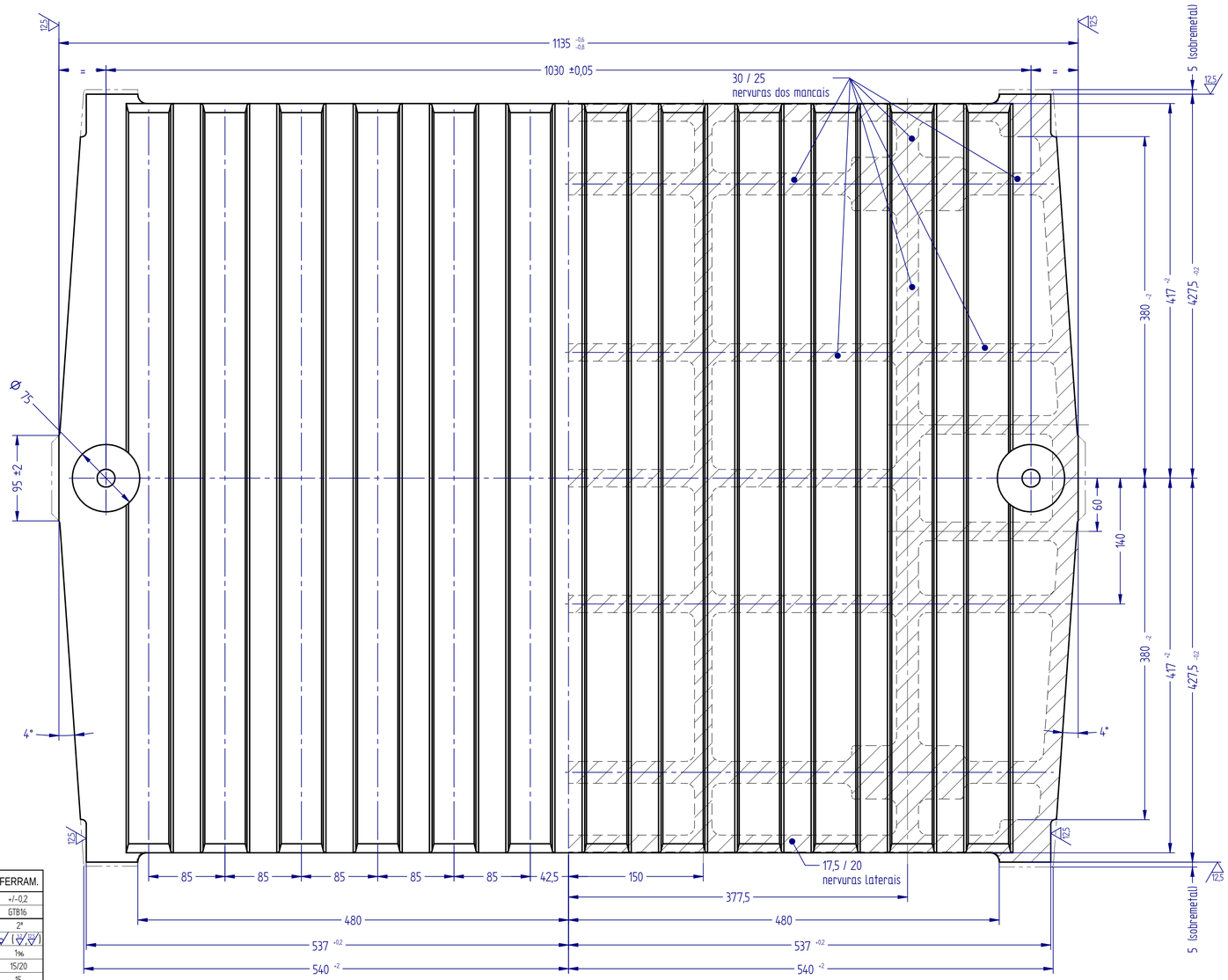

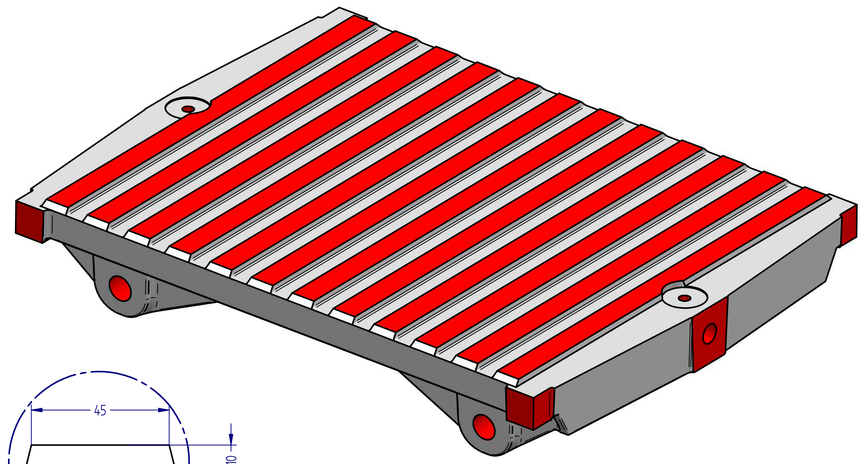

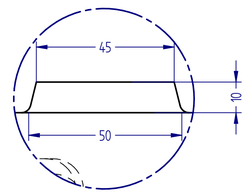

DETAIL A

1:5

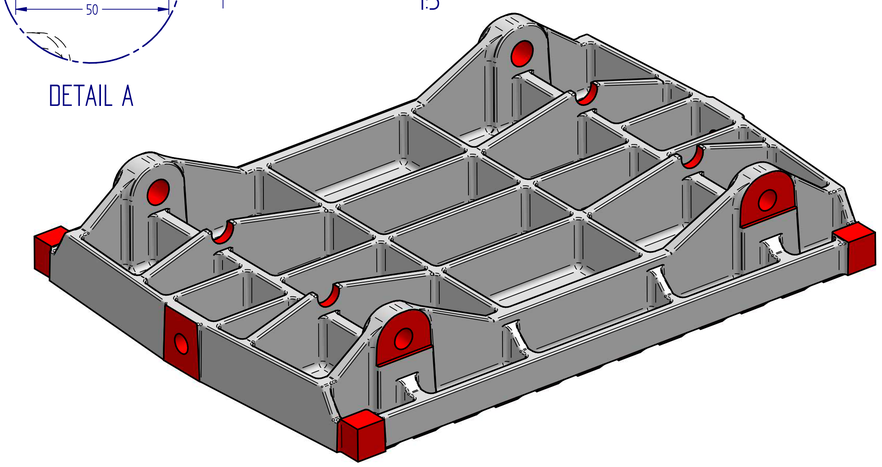

DADOS GERAIS		FERRAM.
TOLER.	GERAL	+/-0,2
	BRUTA	GTB16
ÂNGULOS A COTAR		2°
ACABAMENTO GERAL		√ (3,2 / 12,5 / 25)
CONTR. PREVISTA		1%6
NERV. NÃO COTADAS		15/20
PAREDES NÃO COT.		15
RAIOS NÃO COTADOS		R10
QUEBRAR OS CANTOS		R3

PROJETADO	FÁBIO	CAD SolidEdge		FOLHA 1 / 1
DATA	22/02/2011	FORMATO A1	ESCALA 1 : 3	Nº DO DESENHO AF-77
APROVADO	F.R.S.			
DENOMINAÇÃO	VAGÃO HWS1			
APLICAÇÃO	MÁQUINA DE MOLDAGEM HWS1			
PEÇA	DIVERSAS			SCHULZ S.A. DIRETORIA AUTOMOTIVA
ENGENHARIA DE PROCESSOS				

ATENÇÃO: Este desenho é de propriedade da SCHULZ S.A. É proibida a sua reprodução parcial ou total sem autorização.